男子個人戦

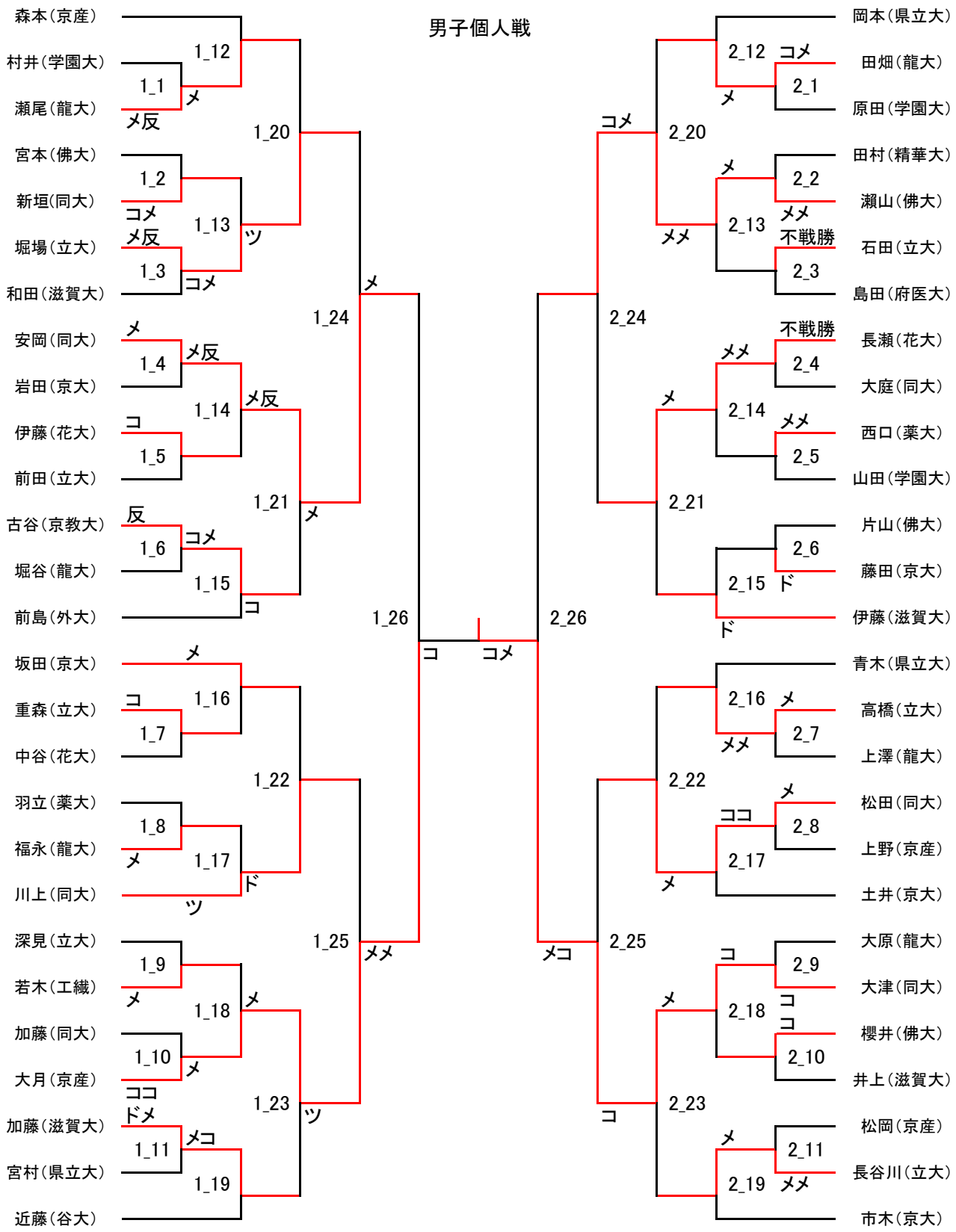
森本(京産)
村井(学園大)
瀬尾(龍大)
宮本(佛大)
新垣(同大)
堀場(立大)
和田(滋賀大)
安岡(同大)
岩田(京大)
伊藤(花大)
前田(立大)
古谷(京教大)
堀谷(龍大)
前島(外大)
坂田(京大)
重森(立大)
中谷(花大)
羽立(薬大)
福永(龍大)
川上(同大)
深見(立大)
若木(工織)
加藤(同大)
大月(京産)
加藤(滋賀大)
宮村(県立大)
近藤(谷大)
1_1
メ反
メ
1_12
1_2
コメ
メ反
1_3
コメ
1_13
ツ
1_20
1_4
メ
メ反
1_14
メ反
1_5
コ
1_21
メ
1_24
メ
1_6
反
コメ
1_15
コ
1_26
コ
コメ
1_16
メ
1_7
コ
1_22
1_8
メ
1_17
ド
ツ
1_9
メ
1_18
メ
1_10
メ
ココ
ドメ
1_11
メコ
1_19
1_23
ツ
1_25
メメ
岡本(県立大)
田畑(龍大)
原田(学園大)
田村(精華大)
瀬山(佛大)
石田(立大)
島田(府医大)
長瀬(花大)
大庭(同大)
西口(薬大)
山田(学園大)
片山(佛大)
藤田(京大)
伊藤(滋賀大)
青木(県立大)
高橋(立大)
上澤(龍大)
松田(同大)
上野(京産)
土井(京大)
大原(龍大)
大津(同大)
櫻井(佛大)
井上(滋賀大)
松岡(京産)
長谷川(立大)
市木(京大)
2_12
コメ
メ
2_1
2_20
コメ
メ
2_2
メメ
2_13
メメ
不戦勝
2_3
2_24
不戦勝
メメ
2_4
メ
2_14
メメ
2_5
2_21
2_6
2_15
ド
ド
2_26
メコ
2_16
メ
メメ
2_7
2_22
メ
ココ
2_8
2_17
メ
2_25
コ
2_9
2_18
コ
コ
2_10
メ
2_23
コ
メ
2_11
2_19
メメ

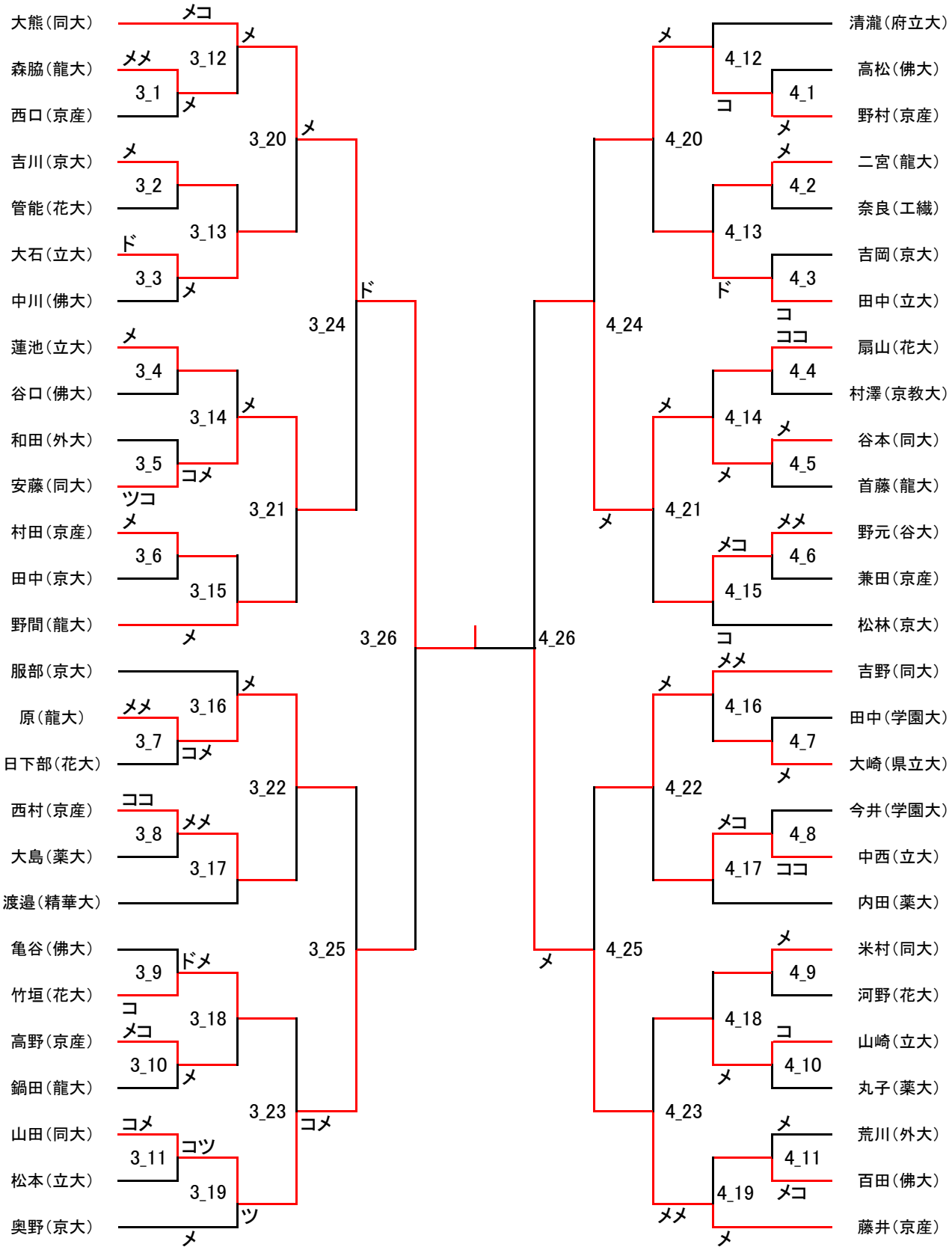
大熊（同大）
森脇（龍大）
西口（京産）
吉川（京大）
管能（花大）
大石（立大）
中川（佛大）
蓮池（立大）
谷口（佛大）
和田（外大）
安藤（同大）
村田（京産）
田中（京大）
野間（龍大）
服部（京大）
原（龍大）
日下部（花大）
西村（京産）
大島（薬大）
渡邉（精華大）
亀谷（佛大）
竹垣（花大）
高野（京産）
鍋田（龍大）
山田（同大）
松本（立大）
奥野（京大）
3_1
3_2
3_3
3_4
3_5
3_6
3_7
3_8
3_9
3_10
3_11
3_12
3_13
3_14
3_15
3_16
3_17
3_18
3_19
3_20
3_21
3_22
3_23
3_24
3_25
3_26
4_1
4_2
4_3
4_4
4_5
4_6
4_7
4_8
4_9
4_10
4_11
4_12
4_13
4_14
4_15
4_16
4_17
4_18
4_19
4_20
4_21
4_22
4_23
4_24
4_25
4_26
清瀧（府立大）
高松（佛大）
野村（京産）
二宮（龍大）
奈良（工繊）
吉岡（京大）
田中（立大）
扇山（花大）
村澤（京教大）
谷本（同大）
首藤（龍大）
野元（谷大）
兼田（京産）
松林（京大）
吉野（同大）
田中（学園大）
大崎（県立大）
今井（学園大）
中西（立大）
内田（薬大）
米村（同大）
河野（花大）
山崎（立大）
丸子（薬大）
荒川（外大）
百田（佛大）
藤井（京産）